Electrolux

MANUAL CARAVAN

RM 300 R
RM 300 P

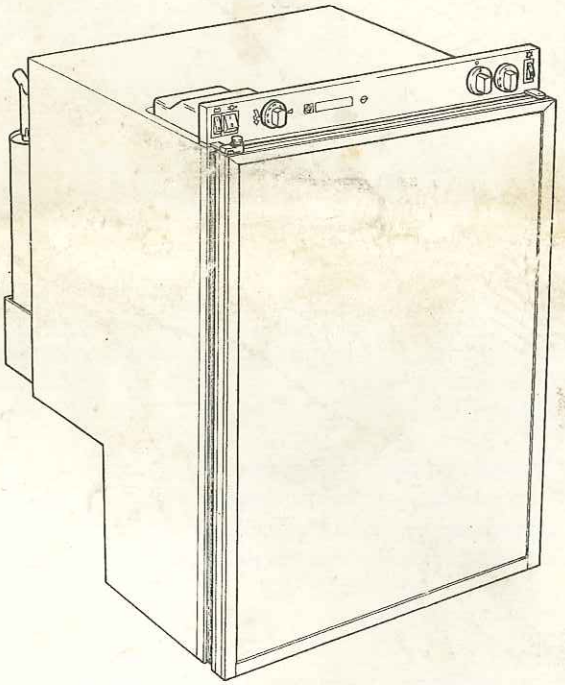

RM 400 R
RM 400 P

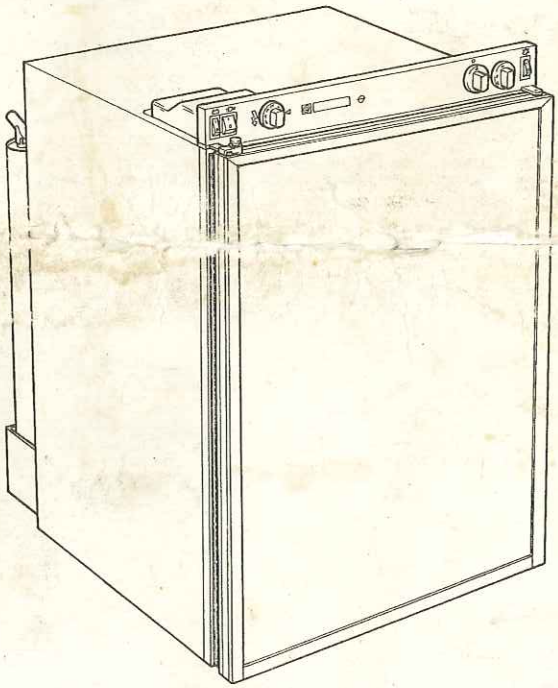

Deutsch Seite 1

English page 7

Svenska sida 13

Italiano pagina 19

821 2632-01

ISTRUZIONI DI FUNZIONAMENTO E DI INSTALLAZIONE PER FRIGORIFERI ROULOTTES ELECTROLUX.

INTRODUZIONE

Siamo lieti che abbiate scelto questo frigorifero e speriamo che ne sarete molto soddisfatti, ma prima di tutto alcuni consigli:

Prima di incominciare ad usare il frigorifero, importante leggere attentamente queste istruzioni.

Per assicurare una buona refrigerazione ed economia di funzionamento il frigorifero deve essere installato e usato come descritto in queste istruzioni.

Il frigorifero stato progettato appositamente per installazione in roulottes e campers.

DANNI DI TRASPORTO

Qualora all'arrivo dell'apparecchio si riscontrassero dei danni dovuti al trasporto, se ne dovranno informare i responsabili del trasporto stesso immediatamente e comunque non oltre sette giorni dopo la consegna del frigorifero a destinazione.

IMBALLAGGIO

Prima di togliere il frigorifero dal suo imballaggio, osservare attentamente se questo non abbia subito danni.

Targhetta dati

Controllare la targhetta dati per assicurarsi di aver ricevuto il modello giusto.
La giusta pressione del gas : 30 mbar o 50 mbar.
La tensione giusta : 220 Volts.
La targhetta dati : applicata all'interno del frigorifero.
Contiene i seguenti dati:

Indicazione del modello	RM.....	
Numero del prodotto	.....	
Numero di serie	.....	
Tensione	.....	Volts
Pressione del gas	.....	mbar

Se avete bisogno di rivolgervi al nostro servizio manutenzione, avrete bisogno di questi dati. Sarebbe quindi opportuno che li annotaste qui.

INDICE

ISTRUZIONI DI FUNZIONAMENTO 20

COMANDI 20

MESSA IN FUNZIONE 20

FUNZIONAMENTO INVERNALE 20

REGOLAZIONE, TEMPERATURE 21

FERMO DA PORTA 21

CONSERVAZIONE, ALIMENTI 21

PREPARATIONE DEL GHIACCIO 21

SBRINATURA 21

PULIZIA DEL FRIGORIFERO 21

COME SI SPEGNE... 21

SE NON FUNZIONA 22

MANUTENZIONE 22

CONSIGLI UTILI 22

GARANZIA 22

MANUTENZIONE E PARTI 22

DATI TECHNICI 23

INSTALLATIONE 23

SPOSTAMENTO DEI CARDINI 23

PANNELLO DELLA PORTA 23

PER INCASSARE IL FRIGORIFERO 23

COLLEGAMENTO DEL GAS 24

COLLEGAMENTO ELETTRICO 24

ISTRUZIONI DI FUNZIONAMENTO

COMANDI

Il frigorifero puó funzionare o con corrente elettrica a 220 V, 12 V o con gas liquido di petrolio. Si passa dall'uno all'altro di questi tipi di funzionamento azionando i comandi riportati in Fig. 1.

Per selezionare l'alimentazione elettrica si usano due interruttori articolati, uno per tensione 220 V (B) e uno per tensione 12 V (A).

Quando il frgorifero funziona a 220 V, la sua temperatura viene regolata da un termostato (C).

Girando la manopola (D) si apre e chiude il gas. Per l' accensione bisogna premere il pulsante come segue:

Nel caso in cui il frigorifero funzioni a gas liquido, la temperatura del frigorifero controllata da un termostato (E). Si noti che il termostato non ha una posizione di SPENTO.

Nei modelli **"R"**:
La fiamma del gas verrá accesa elettronicamente, sorvegliata ed eventualmente riaccesa. Per tale motivo l'interruttore articolato (F) deve essere acceso durante l'uso del gas.

I modelli **"P"** hanno un'accensione manuale piezoelettronico. Schiacciando il comando (H) si scarica una scintilla sul bruciatore.

L'indicatore di fiamma (G) (l'indice rosso nella zona verde) fa vedere che la fiamma é accesa o nei altri modelli c'é una spia del bruciatore sul fondo sinistro in basso al interno del frigorifero. Nei modelli **"R"** l'interruttore lampeggia se non c'é una fiamma.

MESSA IN FUNZIONE DEL FRIGORIFERO

I numeri di posizione fanno riferimento alla Fig. 1.

Attenzione. Usare una sola fonte di energia per volta

Nella prima messa in funzione o dopo riparazioni o cambi della bombola puó essere che le tubature del gas si sono riempiti d'aria.Bisogna svuotare le tubature usando altri impianti installati (fornello,riscaldamento) per poter accendere il gas senza ritardo.

Prima di usare il gas bisogna:

1. Aprire la valvola di sicurezza alla bombola del gas (controllare se c'é gas nella bombola).Aprire la valvola centrale a bordo.

2. Controllare che i circuiti elettrici sono spenti

Se avete il mod **"R"** dovete procedere come segue.

3. Aprire il gas premendo il comando (D) e impostarlo in posizione ♨ .

4. Impostare la manopola del termostato (E) alla posizione piú alta.

5. Accendere l'interruttore (F). La spia lampeggiante accompagnato da un ticchetto fa notare che si scaricano delle scintille nel bruciatore

6. Premere il dispositivo di sicurezza (D) per far arrivare il gas al bruciatore.

7. Quando la fiamma si é accesa non si scaricano piú scintille e la spia non lampeggia piú.

8. Lasciare premuto il bottone D) per altri 10 - 15 secondi per attivare il dispositivo di sicurezza,poi lasciarlo.

Se avete il mod **"P"** dovete procedere come segue.

3. Aprire il gas premendo il comando (D) ed impostandolo sulla posizione ♨ .

4. Impostare la manopola del termostato (E) sulla posizione piú alta.

5. Premere il dispositivo di sicurezza (D) e tenerlo mentre si aziona il pulsante dell' accenditore (H) ogni 2 - 3 secondi finché la fiamma si accende.

6. Tenere premuto il comando del dispositivo di sicurezza per altri 10 -15 secondi,poi lasciarlo.

Se la fiamma é accesa l'indicatore (G) mostra l'indice rosso nella zona verde.Se non c'é l'indicatore la fiamma é visibile tramite una spia sul fondo sinistro nell' interno del frigorifero.

Il funzionamento a gas si spegne impostando la manopola (D) e l'interruttore (F) alla posizione 0.

Funzionamento con energia elettrica a 220 V:

- Spegnere il gas ed eventualmente l'impianto a 12 V.
- Impostare la manopola del termostato (C) sulla posizione piú alta.
- Impostare l'interruttore (B) in posizione I.
  Se c'é corrente, l'interruttore si illumina verde.

Funzionamento con energia elettrica a 12 V:

- Spegnere il gas per mezzo della valvola di intercettazione.
- Portare l'interruttore articolato 220 V (B) in posizione 0 e l'interruttore articolato 12 V (A) in posizione I.

FUNZIONAMENTO INVERNALE

Se il frigorifero é stato lasciato spento in una roulottes non riscaldata mentre la temperatura esterna era inferiore a -12 gradi, il gruppo refrigerante sará cosí freddo da non poter essere avviato con alimentazione a 220 V o a 12 V. In tal caso per avviare il frigorifero si deve usare gas liquido di petrolio.

Alcune roulottes con ventilazione esterna possono avere delle cosiddette protezioni invernali per riparare il gruppo refrigerante dall'aria troppo fredda (chiedere maggiori chiarimenti al proprio rivenditore). Tali protezioni si montano semplicemente sulle griglie di ventilazione quando la temperatura esterna scende al di sotto degli 0 gradi.

Di conseguenza, se le griglie di ventilazione sono coperte con la protezione invernale, si puó passare dopo cinque ore al funzionamento elettrico. Non coprire lo scarico della canna fumaria!

REGOLAZIONE DELLA TEMPERATURA

I numeri di posizione fanno riferimento alla figura .1. Una volta messo in funzione il frigorifero, ci vorranno alcune ore perché si raffreddi.

Quando il frigorifero funziona a 220 V, é comandato da un termostato e la manopola del termostato (C) deve essere regolata su 3. Se si desidera una temperatura piú bassa, impostare il termostato su un numero piú elevato.

Quando funziona a 12 V, il frigorifero non é comandato da termostato, ma funziona continuativamente.

Quando il frigorifero funziona a gas liquido, si regola la temperatura con il termostato del gas (E) che deve essere impostato su 4. Se si desidera una temperatura piú bassa (piú freddo), impostare il termostato su un numero piú elevato.

FERMO PER ROULOTTE IN MOVIMENTO

Prima di mettere in movimento la roulotte, accertarsi che il fermo sia stato chiuso, Fig. 2 . Fermo per roulotte in movimento.

Il fermo nella parte superiore della porta puó essere disposto in due diverse posizioni. In una posizione tiene la porta chiusa saldamente. Nell'altra posizione la porta viene mantenuta accostata, in modo che il frigorifero, quando non é in uso, possa essere aerato.

CONSERVAZIONE DEGLI ALIMENTI

Tenere sempre gli alimenti in contenitori chiusi. Non mettere mai nel frigorifero degli alimenti caldi: lasciateli prima raffreddare.

Non mettere mai nel frigorifero dei prodotti che possano emettere dei gas infiammabili.

Lo scomparto a due stelle (**) per surgelati serve a conservare gli alimenti surgelati e a fare il ghiaccio. Non é adatto a congelare alimenti. Non mettere mai nello scomparto dei surgelati delle bottiglie o delle lattine di bevande frizzanti, poiché queste gelandosi potrebbero scoppiare. Non dare ai bambini dei lecca-lecca gelati appena prelevati dallo scomparto dei surgelati, poiché potrebbero provocare delle scottature da gelo. La maggior parte degli alimenti surgelati si possono conservare nello scomparto dei surgelati per circa un mese. Tuttavia il periodo di conservazione puó variare ed é importante seguire le istruzioni indicate sulle singole confezioni.

PREPARAZIONE DEL GHIACCIO

Riempire la vaschetta del ghiaccio di acqua potabile non proprio fino all'orlo e metterlo sul piano del freezer.
Si puó affrettare la produzione di ghiaccio girando per breve tempo la manopola di regolazione della temperatura al valore piú elevato; ma non dimenticare di riportarla alla regolazione normale appena il ghiaccio é pronto, per evitare che il frigorifero si raffreddi troppo.

SBRINATURA

Sulle superfici del frigorifero si accumula gradatamente uno strato di brina. Non bisogna lasciarlo diventare troppo spesso, perché tale strato funge da isolante e ridurrebbe le prestazioni del frigorifero.

Controllare regolarmente tutte le settimane la formazione di brina, quando ha raggiunto uno spessore di circa 3 mm , occorrerá sbrinare il frigorifero.

Per sbrinare il frigorifero, spegnerlo, togliere la vaschetta del ghiaccio e tutti gli alimenti. Se lo si desidera, si puo' affrettare il processo di sbrinatura riempiendo la vaschetta del ghiaccio di acqua calda e mettendola nello scomparto dei surgelati.

Non cercare di accelerare la sbinatura con l'uso di apparecchi di riscaldamento, poiché questo potrebbe danneggiare le superfici di plastica del frigorifero. Non usare neanche oggetti appuntiti per grattare via il ghiaccio.

L'acqua di sbrinatura scorre dal canale di raccolta attraverso un tubo fino in un gocciolatoio sul retro del frigorifero dove evapora. Quando tutto il ghiaccio si é sciolto, asciugare il frigorifero con un panno e rimetterlo in funzione.

Rimettere nel frigorifero gli alimenti da conservare, ma prima di fare i cubetti di ghiaccio aspettare che il frigorifero sia freddo.

PULIZIA DEL FRIGORIFERO

Per mantenere il frigorifero fresco e igienico pulirlo regolarmente all'interno.

Imbevere un panno in una soluzione preparata con un cucchiaio di bicarbonato di soda in mezzo litro di acqua tiepida. Spremere bene il panno e usarlo per pulire l'interno del frigorifero ed i relativi accessori. Non usare mai detersivi, polveri abrasive o prodotti di pulizia a base di cera intensamente profumati per pulire l'interno del frigorifero, poiché questi potrebbero danneggiare le superfici e lasciare un forte odore. L'esterno del frigorifero deve essere passato di tanto in tanto con un panno umido e con poco detersivo, ad eccezione della guernizione della porta che deve essere pulita esclusivamente con acqua e sapone e poi asciugata accuratamente.

Il gruppo refrigerante sul retro del frigorifero deve essere pulito di tanto in tanto con uno spazzolino, ma per fare questa operazione staccare prima il frigorifero.

COME SI SPEGNE IL FRIGORIFERO

Se non si usa il frigorifero per qualche tempo,

- Spegnere il gas liquido e l'alimentazione elettrica
- Vuotare il frigorifero e sbrinarlo
- Pulire l'interno del frigorifero ed i relativi accessori e asciugarli bene
- Lasciare la porta socchiusa. Si puó fissare la porta in questa posizione per mezzo del fermo riportato in Fig. 2.

- Per evitare di scaricare la batteria, occorre spegnere la luce interna del frigorifero.

SE IL FRIGORIFERO NON FUNZIONA

Prima di chiamare un tecnico addetto alle riparazioni, controllare i seguenti punti:

1. Che le istruzioni per la **MESSA IN FUNZIONE DEL FRIGORIFERO** siano state seguite attentamente.

2. Che il frigorifero sia bene in piano e non inclinato in una qualsiasi direzione, Fig. 3.

3. E' possibile avviare il frigorifero con una qualunque delle fonti di energia alternative?

4. Se il frigorifero non funziona con il gas, controllare:

   - Che la bombola del gas non sia vuota.
   - Che tutte le valvole del gas siano aperte.

5. Se il frigorifero non funziona con alimentazione a 12 V, controllare:

   - Che il frigorifero sia collegato all'alimentazione a 12 V.
   - Che il fusibile della linea a 12 V sia intatto.

6. Se il frigorifero non funziona con alimentazione a 220 V, controllare:

   - Che il frigorifero sia collegato all'alimentazione a 220 V.
   - Che il fusibile sia intatto.

Se il frigorifero non é abbastanza freddo, la causa puó essere:

1. L'aerazione é insufficiente perché qualche oggetto come la rete metallica o la protezione invernale blocca il passaggio dell'aria.

2. L'evaporatore é coperto di brina.

3. Il dispositivo di comando della temperatura é male impostato.

4. La pressione del gas non va bene. Controllare il regolatore di pressione sul contenitore del gas.

5. La temperatura ambiente é troppo alta.

6. Sono state messe troppe cose nel frigorifero, tutte insieme.

7. La porta non é ben chiusa.

8. Sono state inserite contemporaneamente due o piú fonti di alimentazione.

Se, effettuati i controlli di cui sopra, il frigorifero non funziona ancora bene, chiamare un tecnico addetto alle riparazioni.

Non si deve aprire l'impianto di refrigerazione chiuso, poiché tale impianto contiene delle sostanze chimiche corrosive ad alta pressione.

MANUTENZIONE

Esaminare periodicamente il tubo flessibile del gas per accertare che non sia screpolato o non abbia abrasioni profonde.

Accertare che non ci siano perdite nei punti di giunzione con una soluzione saponata. Non usare fiamme vive! Se si sospetta un guasto, chiamare un tecnico. Consigliamo di far controllare il frigorifero da un tecnico addetto alle riparazioni una volta all'anno.

CONSIGLI UTILI

Accertarsi che:

- Il frigorifero non funzioni con alimentazione a 12 V quando il veicolo é parcheggiato, altrimenti la batteria del veicolo si esaurisce in breve tempo.

- La sbrinatura venga eseguita regolarmente.

- Quanto il frigorifero non viene usato per qualche tempo, venga lasciato pulito e asciutto e con la porta aperta.

- Liquidi e prodotti con un forte odore siano ben chiusi.

- Le aperture per l'aerazione del frigorifero non siano ostruite.

- Quando la roulotte é in movimento, la porta del frigorifero sia fissata con l'apposito fermo.

- Si usi un solo tipo di alimentazione per volta per far funzionare il frigorifero.

GARANZIA

Il frigorifero é coperto da garanzia di un anno a condizione che venga usato nei modi dovuti e seguendo le presenti istruzioni di funzionamento e installazione. E'inoltre coperto da garanzia europea, come indicato nell'opuscolo che accompagna il frigorifero.

MANUTENZIONE E PARTI DI RICAMBIO

Per riparazioni e pezzi di ricambio rivolgersi al proprio fornitore o direttamente alla Electrolux. Consultare le pagine gialle della guida telefonica.

DATI TECNICI

RM	300	400	
Dimensioni del frigorifero			
Altezza	816	806	mm
Larghezza	525	525	mm
Profonditá			
sen. porta	495	495	mm
con porta	536	536	mm
Dimensioni dell'incasso			
Altezza	820	810	mm
Larghezza	530	530	mm
Profonditá	505	505	mm
Gradino			
Altezza	208	-	mm
Larghezza	530	-	mm
Profonditá	295	-	mm
Capacitá			
Lorda	80	103	ltr.
Netta	73	92	ltr.
di cui "freezer"	6	12	ltr.
Peso sensa imballo	27	27	kg
Funzionamento elettrico			
Capacita, 220 V	125	125	watt
12 V	120	120	watt
Consumo di energia /24 h	2,3	2,3	kWh
Funzionamento a gas			
Capacita	232	232	watt
dito, sul minimo	105	105	watt
Consumo di energia/24 h	0,23	0,23	kg
Materiale di refrigerazione	ammoniaca		

ISTRUZIONI PER L'INSTALLAZIONE

SPOSTAMENTO DEI CARDINI

E'possibile spostare i cardini della porta da destra a sinistra procedendo come segue:

Spostamento dei cardini

- Svitare il perno del cardine superiore, facendo attenzione a non perdere la serie di spessori e boccole.
- Sollevare la porta dal perno del cardine inferiore.
- Svitare il perno e infilarlo nel cardine sul lato opposto.
- Svitare il fermo della porta e rimontarlo sul lato opposto.
- Montare la porta sul perno e rimontare il perno con spessori e boccole nella nuova posizione.
- Controllare che la porta si chiuda bene e che sia a tenuta tutto attorno.

PANNELLO DELLA PORTA

Il pannello della porta puo' essere montato o sostituito facilmente.
Le dimensioni del pannello sono:

Altezza ..... 722,5 ± 1 mm.
Larghezza ..... 504,5 ± 1 mm.
Spessore ..... max 3,8 mm.

- Togliere la porta (vedere il capitolo **SPOSTAMENTO DEI CARDINI**).
- Togliere la modanatura inferiore e togliere il pannello facendolo scorrere verso il basso.
- Montare il nuovo pannello e farlo scorrere verso l'alto fino in fondo.
- Rimettere la modanatura in posizione.

PER INCASSARE IL FRIGORIFERO

Il frigorifero é destinato per il montaggio su roulottes o campers e questa escrizione si riferisce su tale caso:

Per un buon funzionamento,anche in condizioni climatici elevati, é importante che il frigorifero non é esposto ad una fonte di alto calore (p.e. un fornello senza prottezione isolante).Inoltre bisogna fare attenzione che il gruppo refrigerante sul dietro del frigorifero é sufficientemente raffreddato.

Il frigorifero deve essere installato in una nicchia con dimensioni conformemente alle date tecniche allegate. Le pareti laterali ed il pavimento della nicchia deve essere di struttura adatta di poter tenere il frigorifero incluso alimentari e le forze dinamiche durante il viaggio.

L'apparecchio deve essere fissato in maniera tale che non si possa mollare durante il viaggio e che non c'é pericolo di spostamento. Il frigorifero deve rimanere facilmente smontabile per motivi di servizi.

Il frigorifero verrá inserito nella nicchia finché il bordo del apparecchio sta a filo con quei della nicchia (lasciare 10 - 20 mm di spazio libero ddietro il gruppo refrigerante). Avendo l'apparecchio al posto giusto,bisogna forare 4 buchi per le viti attraverso le pareti laterali della nicchia nei fianchi di lamiera del frigorifero (Fig.3).

Poi avvitare lápparecchio e le pareti con delle viti per legno conformemente alla DIN 96 (le viti devono penetrare 10 - 15 mm nei fianchi del frigorifero).

Aerazione del gruppo refrigerante e scarico dei gas di combustione

In condizioni climatiche elevate la piena capacitá del gruppo refrigerante é garantita soltanto con un' aerazione sufficiente.Bisogna fare specialmente attenzione che la superficie delle griglie di apertura sia di dimensioni sufficienti.

L'aerazione ddel gruppo si svolge tramite due aperture nelle pareti della roulotte(Fig.4 A/B). L'aria fredda entra per sotto e esce riscaldata per l'apertura superiore.
Le aperture devono essere coperte con delle griglie di una superficie di almeno 250 cm•.Una rete prottetiva incontro insetti alza la resistenza del flusso d'aria perció bisogna aumentare le dimensioni ella superficie.

La griglia inferiore verrá montata al di sopra del bordo inferiore della nicchia e quella superiore piú alto possibile al di sopra del condensatore (C) del gruppo refrigerante, per almeno come dimostrato in fig.(A) o meglio ancora come in fig.(B)

Al di sopra del frigorifero bisogna montare un pannello di deviazione termica (D) per evitare un bloccaggio di calore. Consigliamo di applicare una guarnizione (E) per evitare correnti d'aria durante il campeggio invernale adoperando anche una stiscia di copertura (F) (distribuito dal ns. servizio tecnico) da montare sopra il frigorifero.

Per il caso che il gas (piú pesante dell'aria),eventualmente fuoriuscito dalle tubature,non possa essere deviato fuori tramite una griglia in altezza del bordo inferiore bisogna applicare un foro di 40 mm diametro nel pavimento della nicchia tramite quale il gas puó uscire al di fuori.

I gas di combustione si scaricano attraverso un tubo di scarico (camino) dotato di intercettatore del tiraggio, fig.5. La distanza tra il tubo di scarico e il materiale combustibile non deve mai essere inferiore a 20 mm. in qualsiasi punto. Lo spazio attorno al tubo di scarico all'interno delle cavitá nella parete deve essere riempito con lana di vetro. La parete sui due lati della cavitá in cui corre il tubo deve essere protetta con lamiere metalliche che vengono fornite unitamente al tubo di scarico. Montare il tubo di scarico come illustrato nella fig. 6.

COLLEGAMENTO ALLA CONDUTTURA DEL GAS

Il frigorifero é previsto per funzionamento con gas liquido propano, la pressione deve essere quella indicata sulla targhetta dati del frigorifero. Il frigorifero non é construito per funzionare con gas di cittá ne con gas metano.

ATTENZIONE

Controllare che il gas che aliment il frigorifero abbia la giusta pressione. Controllare la valvola di riduzione sulla bombola del gas.

L'impianto per funzionamento a gas deve essere eseguito in conformitá alle "Norme per la sicurezza dell'impiego del gas combustibile" legge 6 Dic. 1971 n. 10 83; ed alle "Norme per gli apparecchi a combustione e i dispositivi di aerazione delle roulotte" dell'Ufficio Nazional per la Sicurezza Stradale in vigore al momento del'installazione.

L'installazione deve soddisfare le seguenti condizioni:

Al rubinetto di allacciamento del tubo flessibile del frigorifero si deve collegare un tubo flessibile per gas liquido di tipo omologato (marcatura SIS). Tale tubo flessibile non deve avere una lughezza di oltre 1,5 m. Il tubo del gas liquido deve essere collegato alla bombola del gas mediante una valvola di riduzione, in modo che la pressione del gas inviato al frigorifero sia quella indicata sulla targhetta dati del frigorifero. I collegamenti del tubo flessibile devono essere fissati con fascette stringitubo. Le aperture nella perete o nel pavimento attraverso cui passa il tubo del gas devono essere dotate di protezioni contro l'abrasione.

Si deve prevedere una valvola di intercettazione montata a parete o a pavimento, del tipo approvato dall'Istituto Nazionale per le Prove sui Materiali, in posizione facilmente accessibile, vicino al frigorifero.

Terminata l'installazione, l'impianto deve essere collaudato da un tecnico qualificato che ne verifichi la pressione.

COLLEGAMENTO ELETTRICO

Alimentazione a 220 V:

Controllare che la tensione indicata sulla targhetta dati sia uguale alla tensione di linea usata (220 V) parete facilmente accessibile. I cavi elettrici devono essere fatti correre e fissati in modo che non possano venire a contatto con parti del frigorifero calde o taglienti.

Alimentazione a 12 V:

Collegare il frigorifero alla batteria o all'alternatore del veicolo con un cavo diretto. Per evitare cadute di tensione, la sezione del cavo di collegamento tra la batteria/l'alternatore ed il frigorifero deve essere di almeno 2,5 mm^2 se la distanza é inferiore a 9 metri, e di almeno 4 mm^2 se la distanza é superiore a 9 metri.

I cavi elettrici devono essere fatti correre e fissati in modo da non poter venire a contatto con parti del frigorifero calde o taglienti.

Per garantire un buon funzionamento, il conduttore positivo deve essere dotato di un fusibile tarato per 16 A max.

Per evitare che il frigorifero faccia scaricare la batteria, occorre fare in modo che quando il motore del veicolo non é in moto venga disinserita la corrente inviata alla roulotte, ad esempio installando un relé di comando dell'accensione.

Per il mod. **"R"** é valido la schedina elettrica mostrata in fig.7 e per il mod. **"P"** quella in fig. 8.

L'indicazioni nella schedina significano:

I Schedina per la corrente 220 V.

II Schedina per la corrente 12 V.

A Accenditore elettronico

B Candela

C Resistenza 12 V.

D Interruttore 12 V.

E Interruttore dell'accensione elettronica (GAS)

F Termostato per l'uso della corrente 220 V.

G Resistenza 220 V

H Interruttore generale 220 V.

J Giunzione elettrica

K Illuminazione interna

L Giunzione elettrica

Collegamento a 12 V per l'accensione:

L'accensione elettronica deve essere sempre collegata ad una batteria a 12 V. Collegare la batteria alla morsettiera (A) fig. 9. Fare attenzione a non invertire la polaritá dei collegamenti. Il pulsante a 12 V sul quadro comandi non ha niente a che fare con questo collegamento a 12 V.

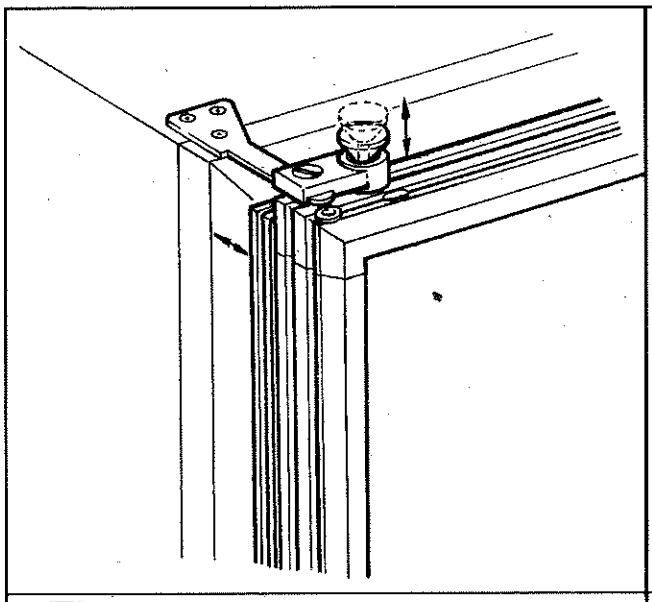

Fig. 2

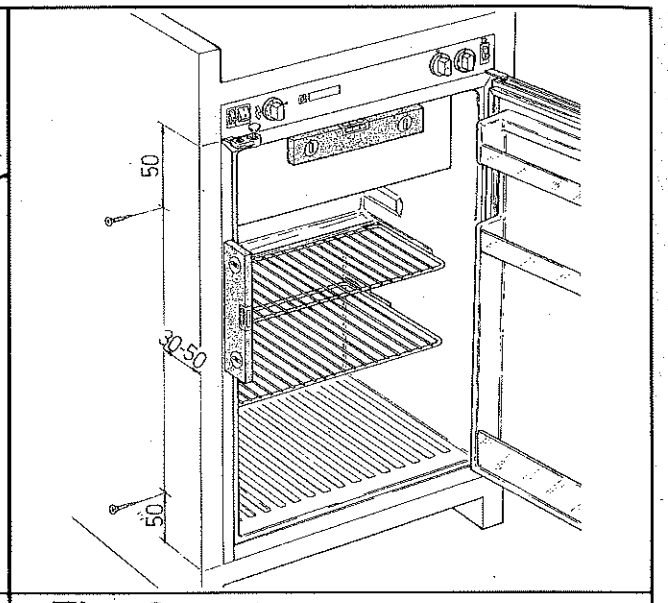

Fig. 3

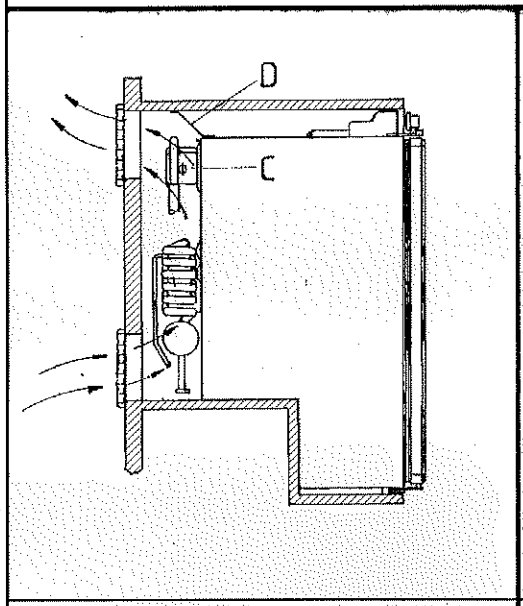

Fig. 4A RM 300

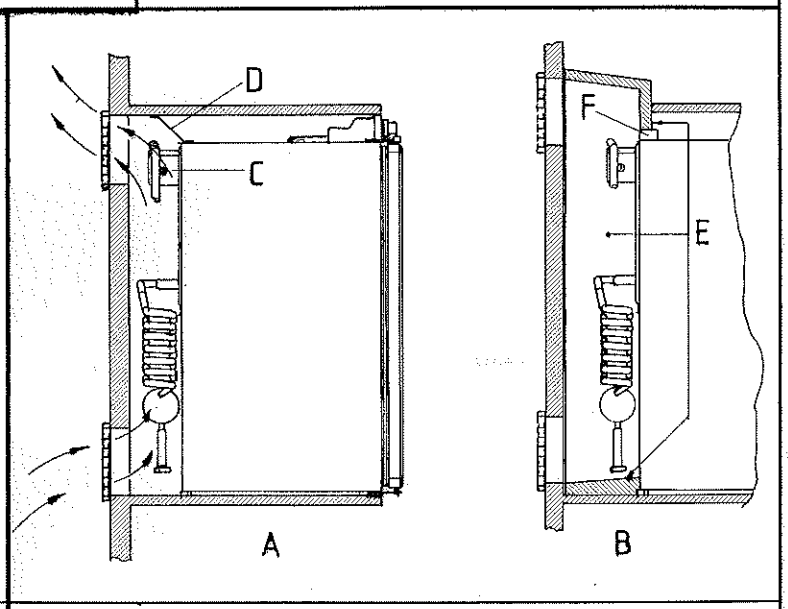

Fig. 4B RM 400

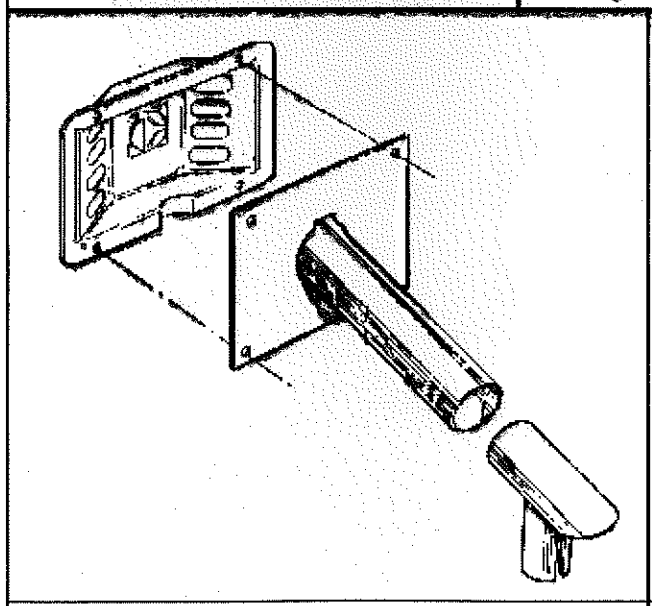

Fig. 5

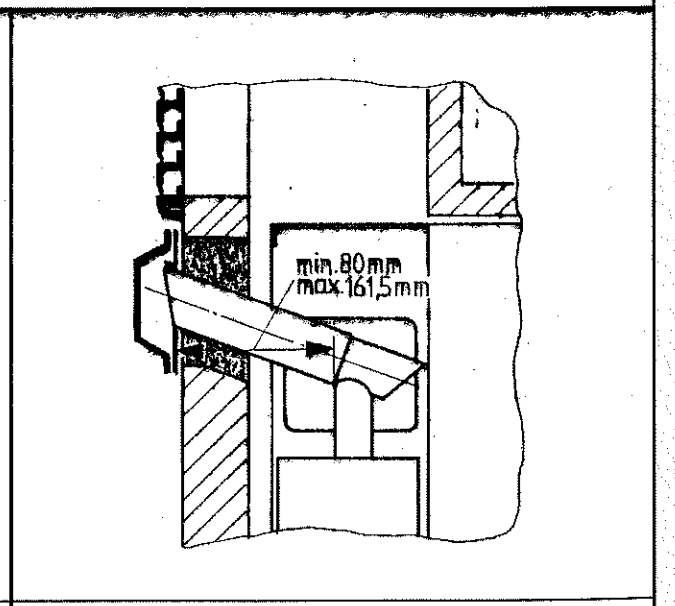

Fig. 6

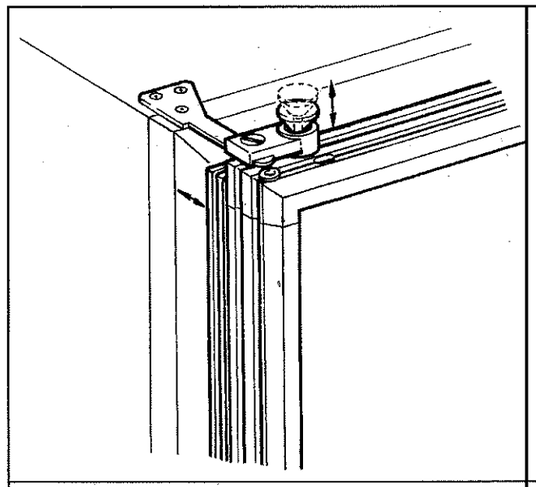

Fig. 2

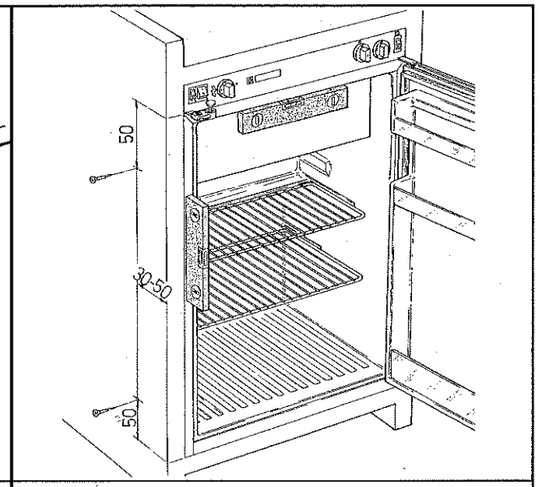

Fig. 3

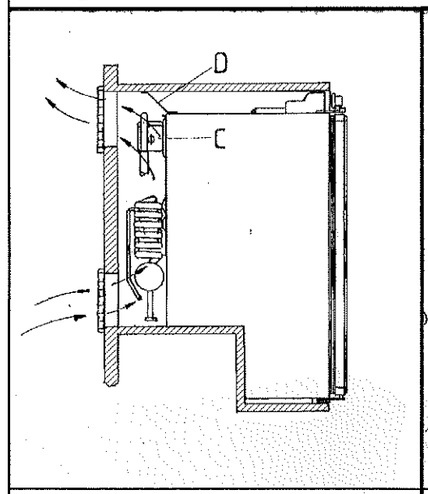

Fig. 4A RM 300

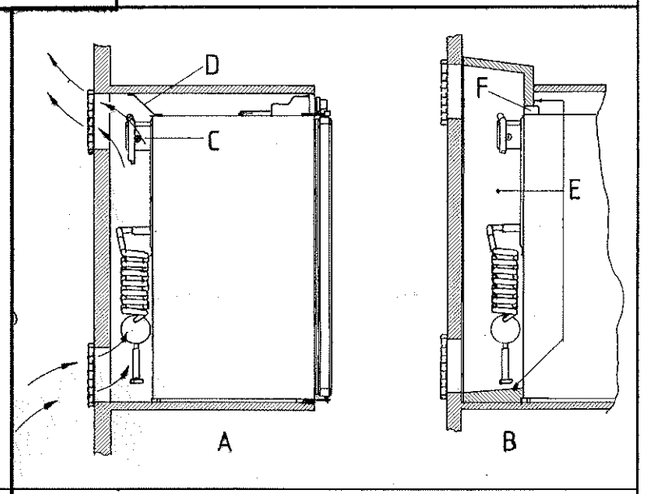

Fig. 4B RM 400

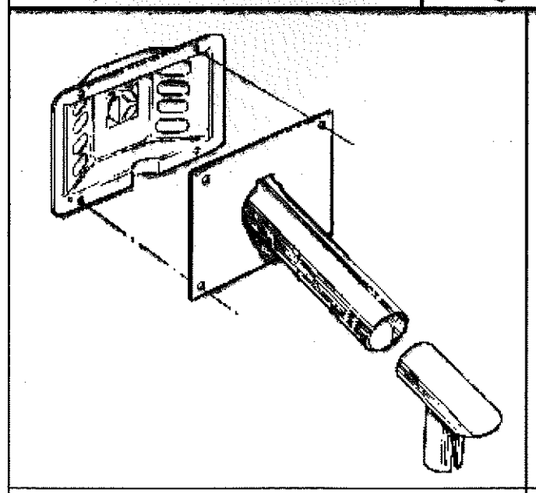

Fig. 5

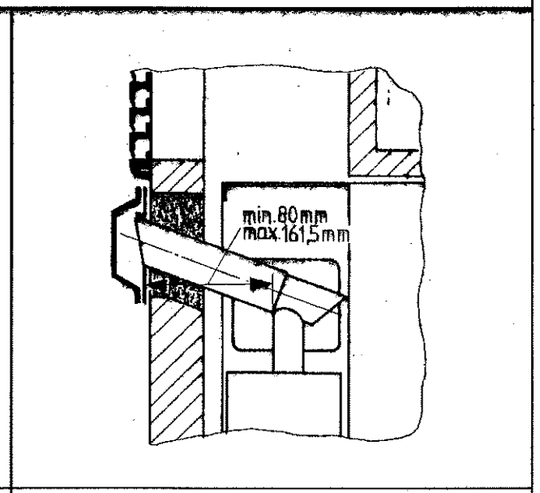

Fig. 6

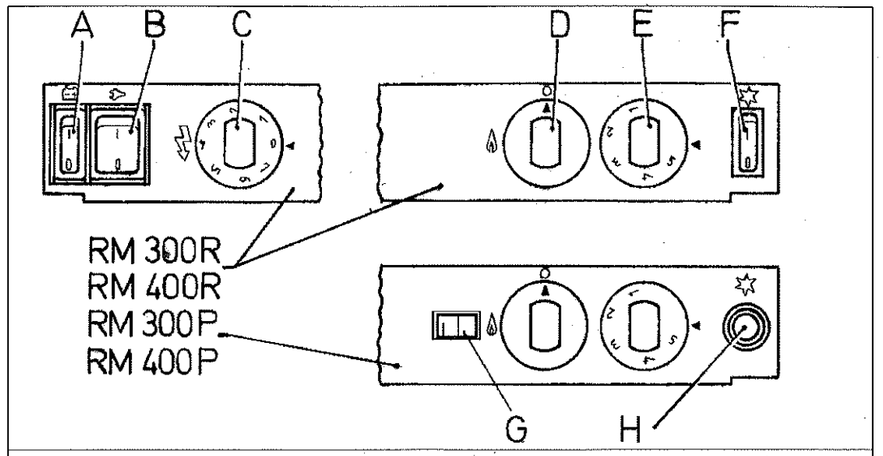

Fig. 1

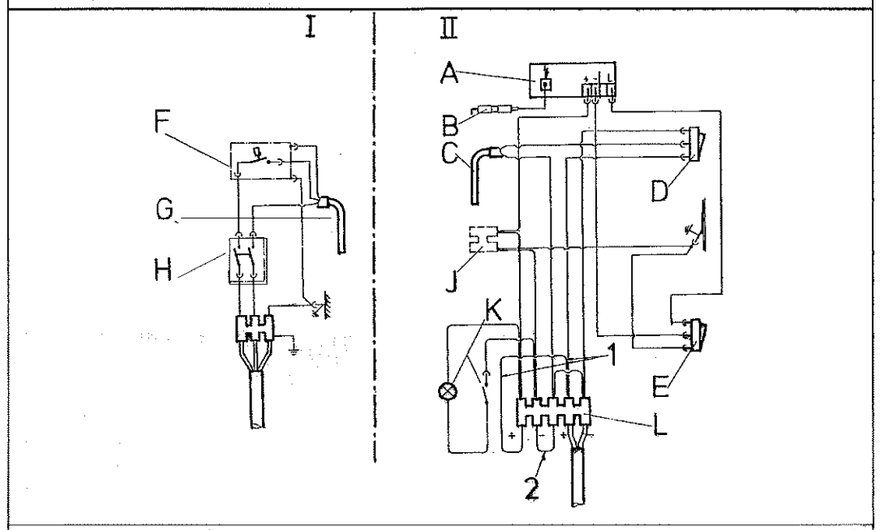

Fig. 7

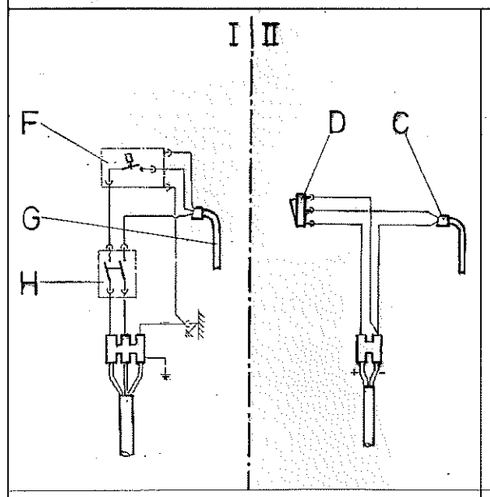

Fig. 8

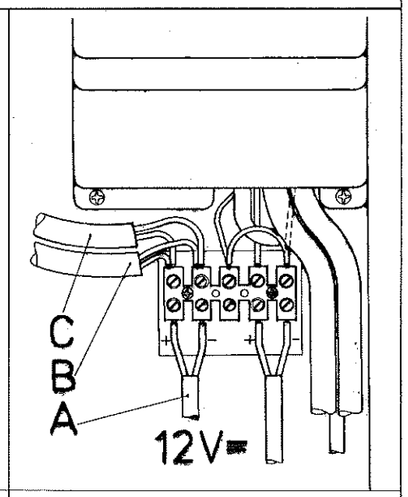

Fig. 9

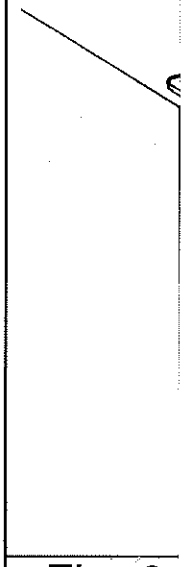

Fig. 2

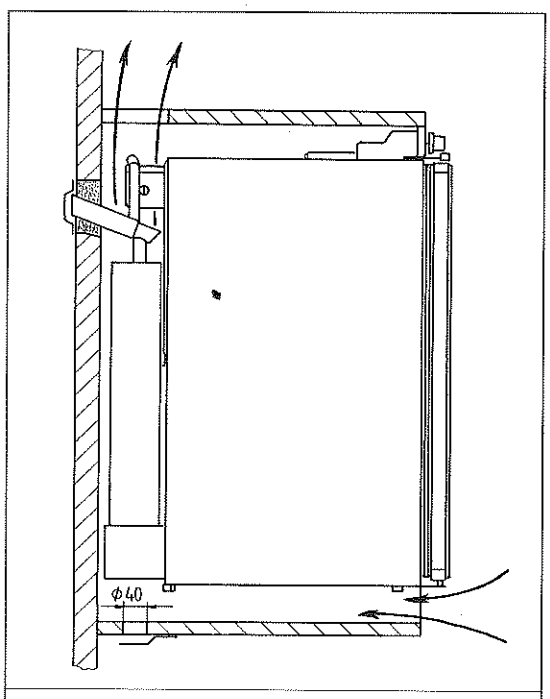

Fig. 10

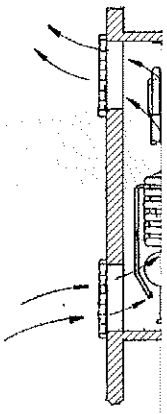

Fig. 4

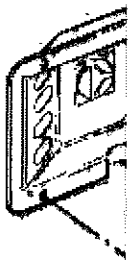

Fig. 5

STATENS PROVNINGSANSTALT

0854H
Box 857
501 15 BORÅS
Telefon: 033-165000

Datum: 1988-06-23

Beteckning: SP 607 Gpb 21

TYPGODKÄNNANDEBEVIS

Uppdragsgivare	AB Electrolux, Stockholm
Produkt	Kylskåp Electrolux RM 400 R och 400 P
Tillverkare	Electrolux Siegen GmbH, Västtyskland
Bevis nr	SP 607 Gpb 21
Giltighetstid	Typgodkännandet gäller högst 5 år
Typprovningen har utförts av	Stockholms energiverk, gasavdelningen
Intyg om typprovning	SP-15-0207-0, -1 (2 st), -2, -3 samt SE-71-0257-0
Ritningar	Nr 292 7645-00/0 med stycklista, detaljritningar (12 st) enligt protokoll
Bränsle	Propan/butan (lågtryck 30 mbar)
Kapacitet	Propan 15 g/h (normalförbrukning)
	Butan 17,5 g/h (normalförbrukning)
Tillförd effekt	193 W (propan), 221 W (butan)

Statens provningsanstalt typgodkänner härmed enligt tillämpliga delar av "Regler för typgodkännande verksamhet på eldstadsområdet" (RTE) Meddelande 1 och Meddelande 8 nämnda kylskåp för installation i husvagn och medger användning av godkännandebeteckningen "SP 607 Gpb 21" så länge kylskåpet är typgodkänt enligt nämnda regler.

Typgodkännandet gäller under följande förutsättningar

1 Villkoren i RTE Meddelande 1 kapitel 3:7 är uppfyllda

2 Kylskåpet installeras i enlighet med av Statens provningsanstalt godkända bruks- och installationsanvisningar nr 87E1 4514, upplaga 1. (Electrolux nr 821 2632-01).

3 Nämnda bruks- och installationsanvisningar samt avskrift av detta typgodkännandebevis skall medfölja varje levererat kylskåp.

STATENS PROVNINGSANSTALT
Enheten för energiteknik

Tomas Nilsson

Lennart Gustavsson
Lennart Gustavsson

STATENS PROVNINGSANSTALT

0855H
Box 857
501 15 BORÅS
Telefon: 033-165000

Datum: 1988-06-23

Beteckning: SP 607 Gpb 20

TYPGODKÄNNANDEBEVIS

Uppdragsgivare	AB Electrolux, Stockholm
Produkt	Kylskåp Electrolux RM 300 R och RM 300 P
Tillverkare	AB Electrolux, Stockholm
Bevis nr	SP 607 Gpb 20
Giltighetstid	Typgodkännandet gäller högst 5 år
Typprovningen har utförts av	Stockholms energiverk, gasavdelningen
Intyg om typprovning	SP-15-0232-0, -1, -2, -3 samt SE-71-0257-0
Ritningar	Nr 292 7641-00/0 med stycklista, detaljritningar (11 st) enligt protokoll
Bränsle	Propan/butan (lågtryck 30 mbar)
Kapacitet	Propan 16 g/h (normalförbrukning)
	Butan 18 g/h (normalförbrukning)
Tillförd effekt	180 W (propan), 200 W (butan)

Statens provningsanstalt typgodkänner härmed enligt tillämpliga delar av "Regler för typgodkännande verksamhet på eldstadsområdet" (RTE) Meddelande 1 och Meddelande 8 nämnda kylskåp för installation i husvagn och medger användning av godkännandebeteckningen "SP 607 Gpb 20" så länge kylskåpet är typgodkänt enligt nämnda regler.

Typgodkännandet gäller under följande förutsättningar

1 Villkoren i RTE Meddelande 1 kapitel 3:7 är uppfyllda

2 Kylskåpet installeras i enlighet med av Statens provningsanstalt godkända bruks- och installationsanvisningar nr 87E1 4515, upplaga 1. (Electrolux beteckning 821 2632-01).

3 Nämnda bruks- och installationsanvisningar samt avskrift av detta typgodkännandebevis skall medfölja varje levererat kylskåp.

STATENS PROVNINGSANSTALT
Enheten för energiteknik

Tomas Nilsson

Lennart Gustavsson
Lennart Gustavsson

Electrolux

THE SIGN OF COMFORT

Electrolux Vertriebs-GmbH, D-5900 Siegen 1, Welterstraße 55-57
Telefon (0271) 40920, Telex 872 879

DES/TB 7/88